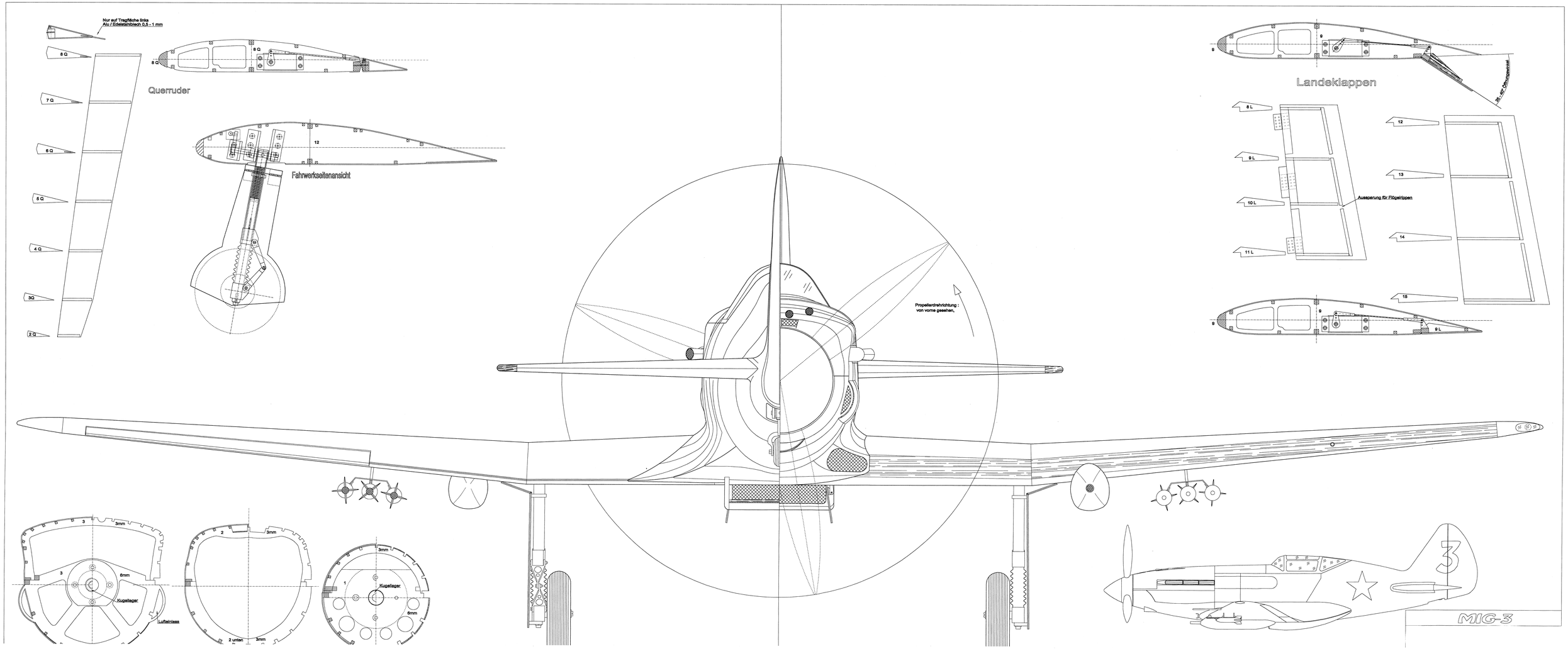
Nur auf Tragfläche links
Alu / Edelstahlblech 0,5 - 1 mm
8 Q
7 Q
6 Q
5 Q
4 Q
3 Q
2 Q
Querruder
Fahrwerkseitenansicht
12
Propellerdrehrichtung :
von vorne gesehen,
Landeklappen
9
30 - 40° Öffnungswinkel
8 L
9 L
10 L
11 L
12
13
14
15
Aussparung für Flügelrippen
3mm
6mm
Kugellager
Lufteinlass
2 unten
1
MIG-3